D Montage und Betriebsanleitung
GB USA Assembly and Operating Instructions
F Instructions de montage et d'utilisation
E Instrucciones de uso y montaje
P Instruções de montagem e modo de utilização
I Istruzioni di montaggio e d'uso

Carrera® GO!!!

PL Instrukcja obsługi i montażu
NL Montage- en gebruiksaanwijzing
S Monterings- och bruksanvisning
FIN Asennus- ja käyttöohjeet
HUN Összeszerelési és használati útmutató
GR Οδηγίες συναρμολόγησης και λειτουργίας

Stadlbauer Marketing + Vertrieb GmbH · Rennbahn Allee 1 · 5412 Puch / Salzburg · Austria · carrera-toys.com · carreraclub.com

62285

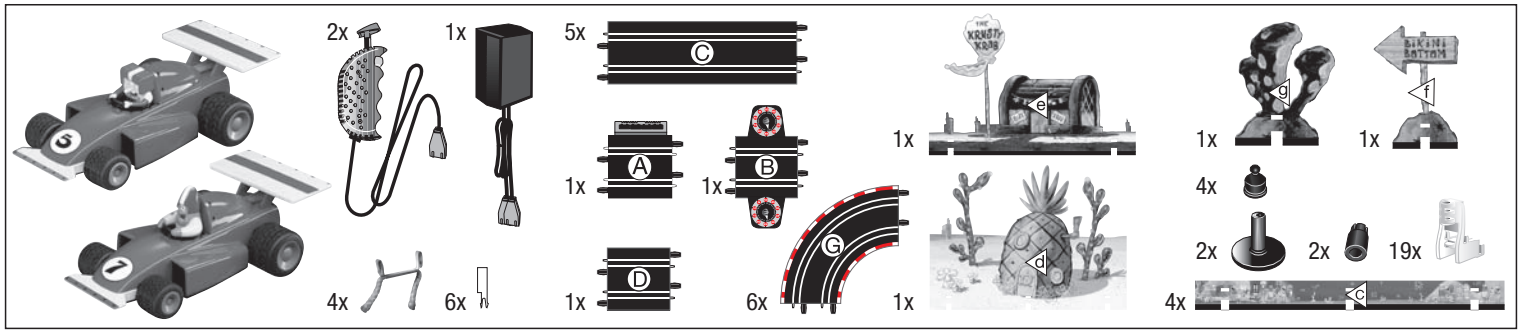

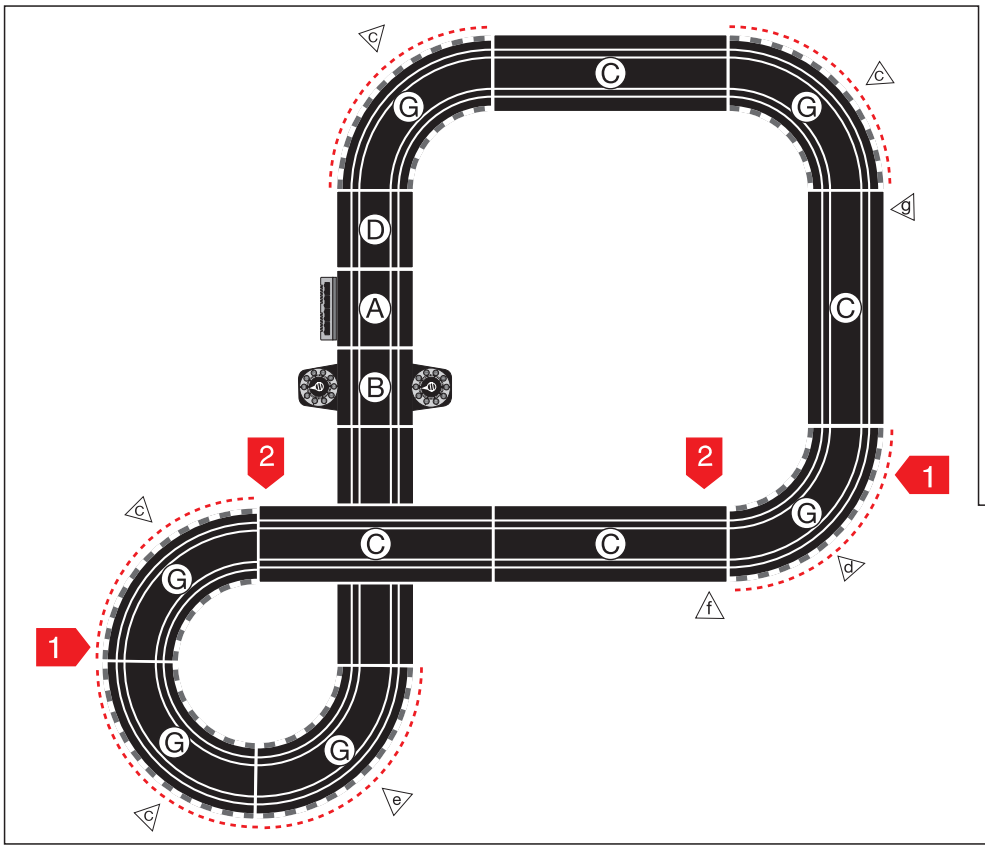

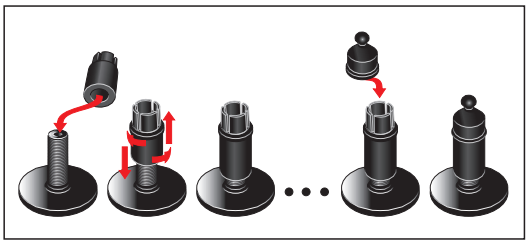

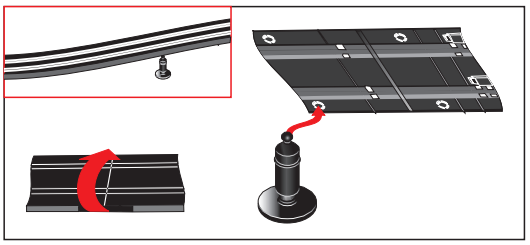

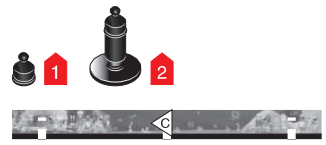

3,6 m / 11.81 feet

142 x 94 cm / 4.66 x 3.08 feet

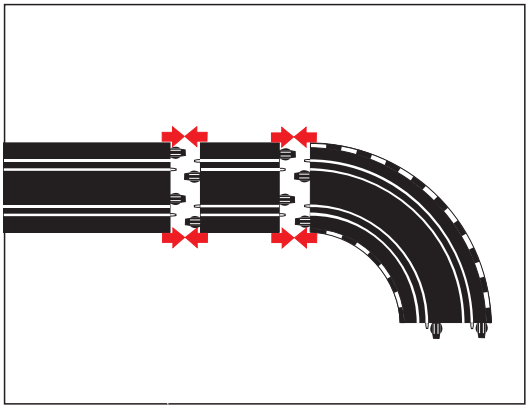

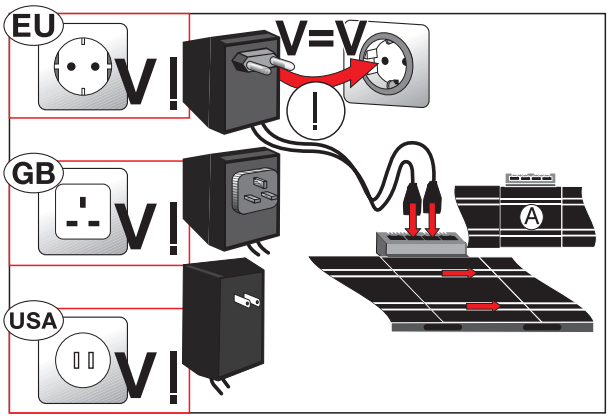

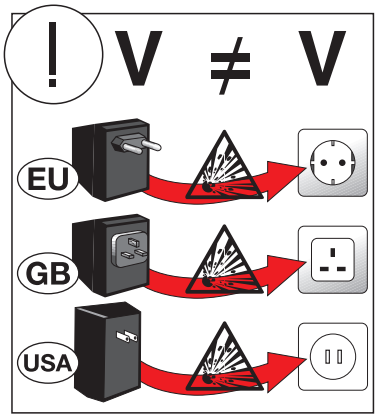

7.60.12.211.00

D Technische und designbedingte Änderungen vorbehalten.

GB USA Subject to technical and design-related changes.

F Sous réserve de modifications techniques ou de design.

E Se reserva el derecho de efectuar modificaciones técnicas y relacionadas con el diseño.

P Reservados os direitos de alterações técnicas e no design.

I Con riserva di modifiche tecniche e di design.

PL Zastrzegamy sobie możliwość zmian.

NL Technische en designgeboden afwijkingen voorbehouden.

S Med reservation för tekniska och designrelaterade ändringar.

FIN Oikeus tekniikan ja muotoilun aiheuttamiin muutoksiin pidätetään.

HUN Műszaki és konstrukciós változások előfordulhatnak.

GR Επιφύλαξη τεχνικών - σχεδιαστικών τροποποιής.

WARNING:
CHOKING HAZARD - SMALL PARTS
NOT FOR CHILDREN UNDER 3 YEARS.

1/02 - 2012

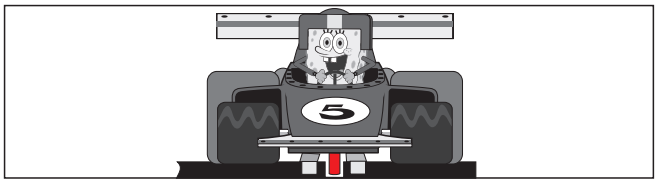

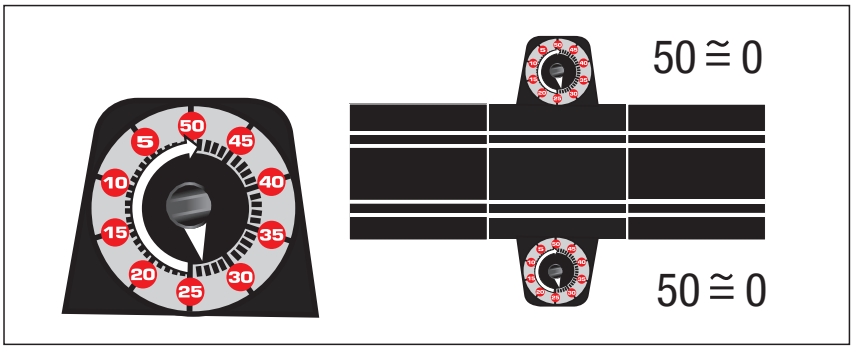
50 ≅ 0
50 ≅ 0
5
10
15
20
25
30
35
40
45
50

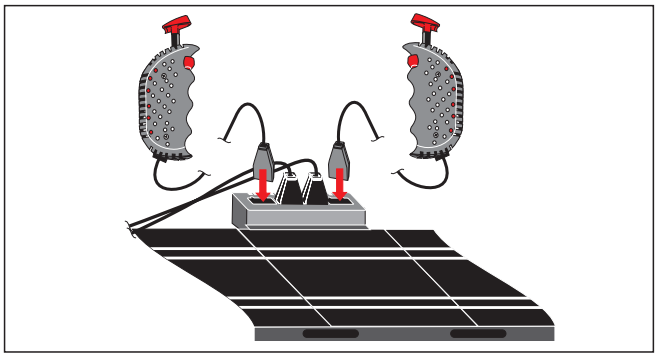

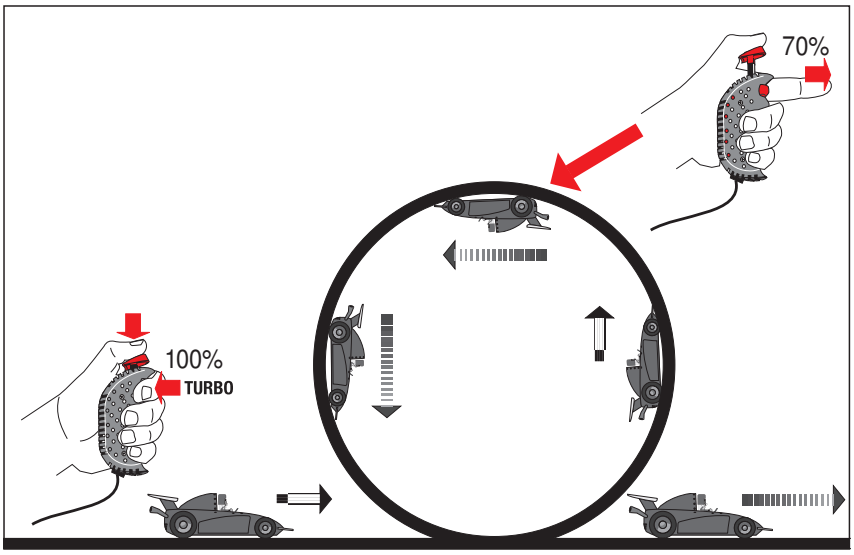
70%
100%
TURBO

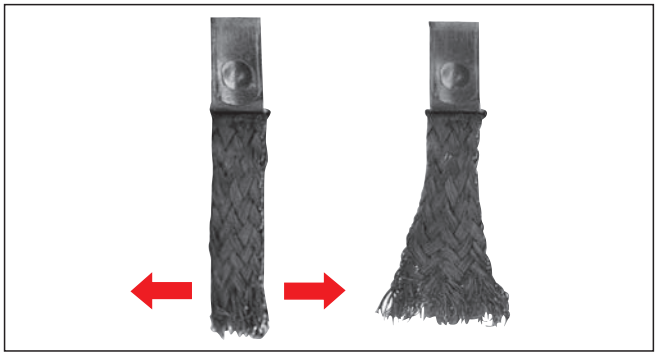

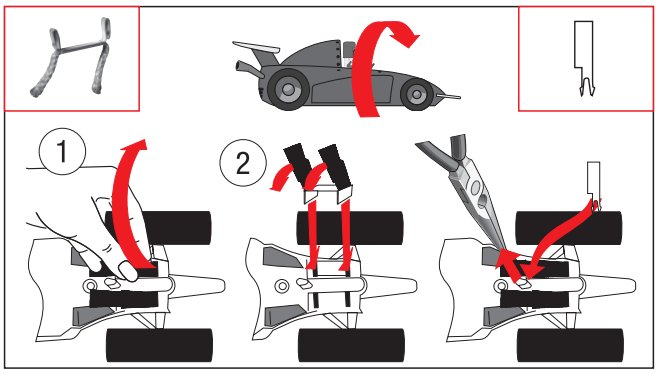
1
2

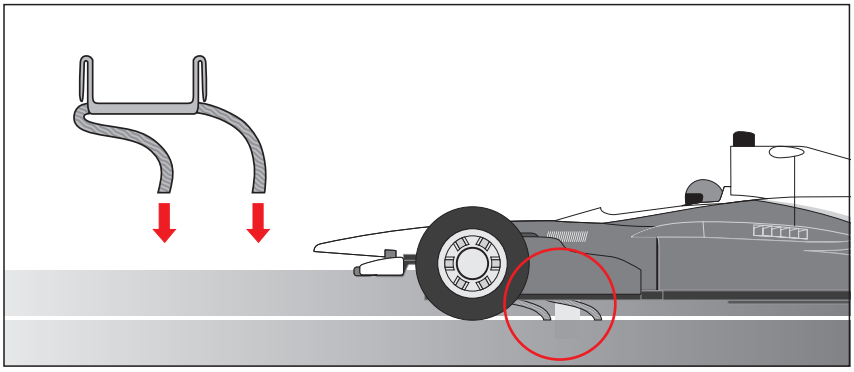

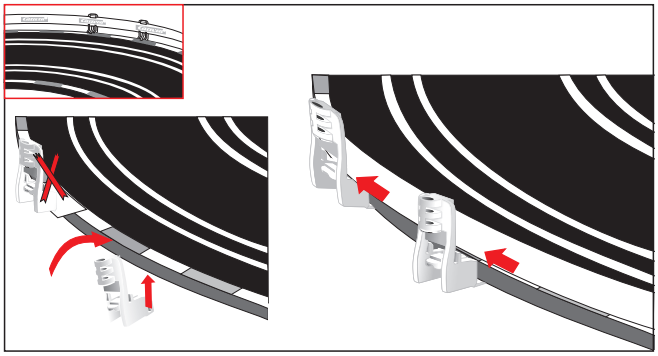

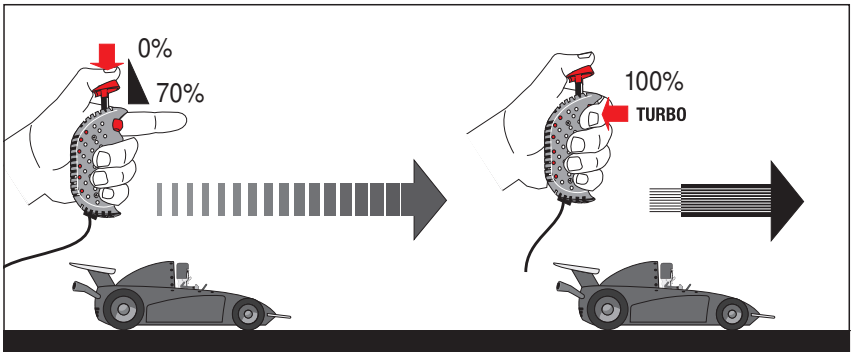
0%
70%
100%
TURBO

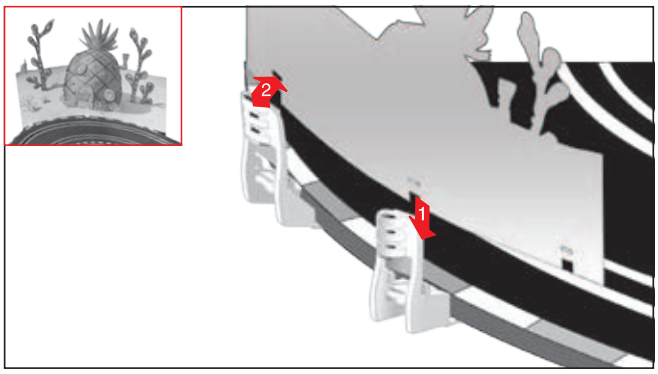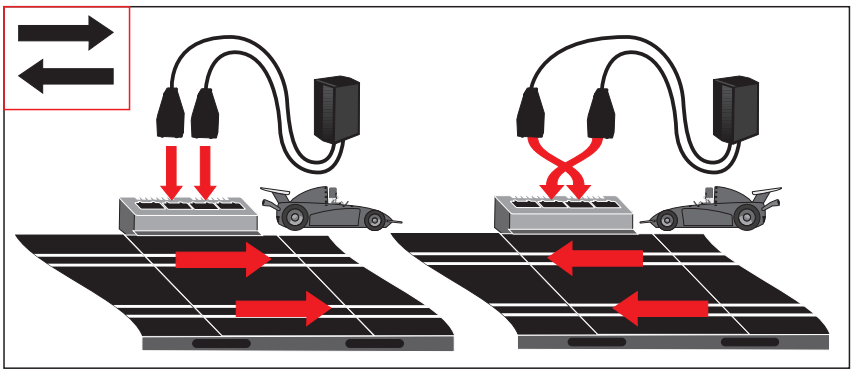
2
1